Betjeningsvejledning

VIGTIGT:

OPBEVAR TIL FREMTIDIG BRUG.
LÆS OMHYGGELIGT!

CHILL hvilestol / CHILL med skammel

Kære kunde,

Tak fordi du har valgt et produkt fra **Home Deluxe GmbH**. Vi håber, du bliver glad for din nye CHILL / CHILL hvilestol med fodskammel.

Tilsigtet brug

Hvilestolen er af høj kvalitet, holdbar og udelukkende beregnet eller egnet til privat brug i et rimeligt og sædvanligt omfang. Desuden er hvilestolen **ikke** beregnet til kommerciel brug. Hvilestolen er udelukkende beregnet til brug i tørre indendørs områder.

Lænestolens form og dimensioner

CHILL hvilestol beige	CHILL hvilestol antracit
	

CHILL hvilestol skammel	CHILL hvilestol, skammel Dimensioner
	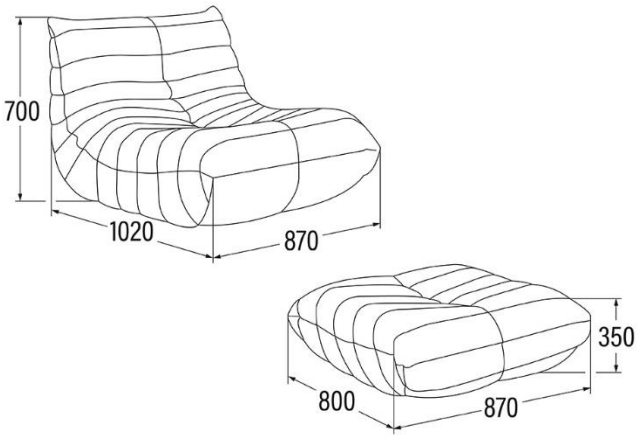 Alle Maßangaben in mm

Opstillingssted

Placer hvilestolen i et godt ventileret indendørs område, og hold den væk fra ild eller våde vægge. Beskyt hvilestolen mod direkte sollys eller regn.

Første ibrugtagning/brug

Kontrollér hvilestolen for skader, før den tages i brug første gang. Produktet må kun bruges, hvis det er ubeskadiget. Placer kun hvilestolen på en fast, jævn overflade.

Opbevaringssted

- Opbevar kun produktet i tørre, vejrbeskyttede og godt ventilerede rum.

Vedligeholdelse

- Rengør overfladerne med en fugtig klud og et mildt rengøringsmiddel.
- Brug ikke aggressive rengøringsmidler til rengøring.
- Følg også anvisningerne fra producenten af rengøringsmidlet.
- Betrækket kan tage skade af at blive udsat for høj varme og UV-lys.
- Sædebetrækket på polstrede møbler kan ændre sig på grund af konstant belastning. Det er en normal proces, og der er ingen grund til at klage.
- Polstringens farve kan ændre sig på grund af farveslid fra tekstiler, f.eks. denim. Dette er heller ingen grund til at klage.
- Der kan opstå hul- og foldedannelse under brug af produktet.
- For at fjerne uønsket snavs eller hår er det tilstrækkeligt at støvsuge produktet.
- Skader på materialet kan undgås ved at bruge et fladt mundstykke eller en blød børste på støvsugeren.
  skader på materialet kan undgås.
- Genstridig lugt kan undgås ved regelmæssig pleje.
- Rengør og plej produktet regelmæssigt, uanset synlige pletter.
- Rengør ikke stoffet med en damprenser.

Bortskaffelse

- Bortskaf produktet og alle komponenter i overensstemmelse med lokale og landespecifikke regler for at forhindre skader på miljøet.
- Vores emballage er fremstillet af miljøvenlige materialer. De kan genbruges og fungerer dermed som værdifulde råmaterialer. Bortskaf emballagematerialet (papemballage, snavset emballage osv.) separat og korrekt i overensstemmelse med de gældende nationale bestemmelser.
- Kontakt producenten, hvis du er i tvivl om bortskaffelsen.
- Du kan også få oplysninger om korrekt bortskaffelse fra de lokale affaldscentre.

Vi gør opmærksom på, at Home Deluxe GmbH ikke påtager sig nogen form for omkostninger i forbindelse med montering eller manuelle ydelser - f.eks. elektrikeromkostninger eller tilsvarende specialistomkostninger.

Tekniske data

Mål sækkestol (L x B x H):	102 x 87 x 70 cm
Mål skammel (L x B x H):	80 x 87 x 35 cm
Materiale i betræk:	100% polyester fløjlsstof
Farve:	Beige, antracit
Fyldningsmateriale:	Koldt skum
Lænestolens vægt:	22 kg
Vægt af fodskammel:	8 kg



Hinweis zur Pillbildung:

Pills entsteht, wenn die Fasern des Möbelbezugs sich zusammenziehen und zu einem Knoten werden. Sie wird darum auch als Knötchenbildung oder Pilling betitelt und zählt zu den natürlichen Abnutzungserscheinungen. Daher ist sie kein Hinweis auf eine minderwertige Qualität, sondern ein Ergebnis alltäglicher Belastungen. Die Haltbarkeit des Bezugsstoffes wird hierdurch nicht beeinträchtigt, da die Pills lediglich aus losen Fasern gebildet werden.

Wie sollte man Pillbildung am besten entfernen?

- Fusselrolle
- Fusselbürste
- Pilling-Rasierer



Hinweis zur legeren Polsterung:

Um es sich besonders kuschelig und bequem zu machen, eignet sich eine legere Polsterung. Die Polsterung passt sich nach Ihrer Körperform an. Durch das Einsinken auf Ihrem Sessel, ist die Belastung im Vergleich zum klassischen Polsterstoff stärker und es kommt zu Wellen- / Faltenbildung. Dabei handelt es sich um eine warentypische Eigenschaft und um keinen Mangel.

Knötchenbildung, Pillbildung, sowie Faltenbildung sind keine Qualitätsmängel und sind von der Reklamation ausgeschlossen.

Hjem Deluxe GmbH
Schanzeweg 2
32312 Lübbecke
Lübbecke Tyskland
Tlf: +49 (0)5743 6181-0
www.home-deluxe-gmbh.de

CHILL hvilestol
Art. - ID: 25025 / Var.- ID: 60373
Relax lænestol skammel CHILL
Art.-ID: 25026 / Var.-ID: 60376
Relax-lænestol med skammel CHILL
Vare-ID: 22217 / Variant-ID: 57231
Relax lænestol med skammel CHILL - Antracit - Pakke 1 af 2 (lænestol)
Art.-ID: 22211 / Var.-ID: 57225
Relax lænestol med skammel CHILL - Antracit - Pakke 2 af 2 (skammel)
Art.-ID: 22212 / Var.-ID: 57226
Relax lænestol med skammel CHILL - Beige - Pakke 1 af 2 (lænestol)
Art.-ID: 22213 / Var.-ID: 57227
Relax-lænestol med skammel CHILL - Beige - Pakke 2 af 2 (skammel)
Art.-ID: 22214 / Var.-ID: 57228

bda-361-00-chill
2025/01